Ovlašćeni Servis doo
Bulevar JNA 172, 11010, Beograd
☎ 069/3467-928

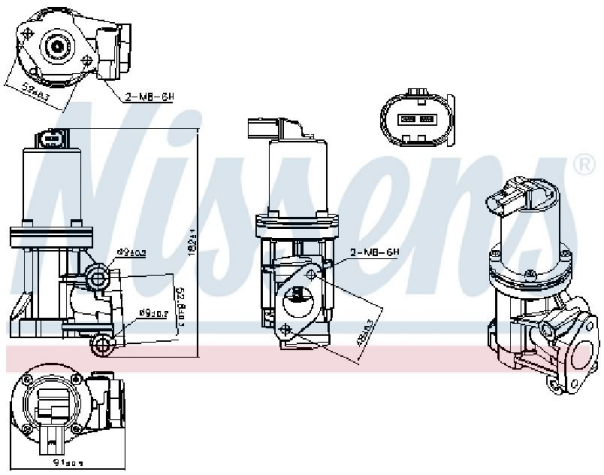

Kategorija: Izduvni sistem

Ventil za recirkulaciju NISSENS NIS 98307

Šifra proizvoda: IC-G0R6MU
Cena: 15638.74 RSD
*u cenu je uračunat PDV

EGR ventil (za recirkulaciju ispušnih plinova) odgovara: HYUNDAI ACCENT III, GETZ, I10 I, I30; KIA CEED, PICANTO I, PRO CEED, RIO II 1.1D/1.5D/1.6D 03.03-12.12

Norma emisije izduvnih gasova: EURO 5 | Šifra proizvoda: IC-G0R6MU

OE Šifre

98307	ARTNR_Z_TCD
717720115	DRI-EXCHANGE
72-0115	ELSTOCK
555124	ERA
LEV0256	LUCAS
88128	MEAT&DORIA
7.09002.07.0	PIERBURG
XEGR143	QUINTON HAZELL
V52-63-0006	VEMO
28410-2A120	HYUNDAI
28410-2A-120	KIA

Ovlašćeni Servis doo
Bulevar JNA 172, 11010, Beograd
☎ 069/3467-928

Online prodavnica
https://ovlasceniservis.com/

EGRCA63	RCAFRANCE

Deklaracija

Model:	Ventil za recirkulaciju NISSENS NIS 98307 IC-G0R6MU
Naziv i vrsta robe:	Izduvni sistem
Barkod:	NIS 98307
Prava potrošača:	Zagarantovana sva prava potrošača po osnovu zakona o zaštiti potrošača.

Dimenzije i jedinice mere

Odštampaj uplatnicu

НАЛОГ ЗА УПЛАТУ

уплатилац

шифра плаћања: 189

валута: RSD

износ: = 15.638,74

сврха плаћања: Narudžbina IC-G0R6MU-ovlasceni

рачун примаоца: 160-6000001230117-63

прималац:
Ovlašćeni Servis doo
Bulevar JNA 172, 11010, Beograd

модел

позив на број (одобрење): IC-G0R6MU-ovlasceni

потпис уплатиоца

NBS IPS QR

место и датум пријема

датум валуте

ili

Ovlašćeni Servis doo
Bulevar JNA 172, 11010, Beograd
☎ 069/3467-928

Online prodavnica
https://ovlasceniservis.com/

Skeniraj QR code i plati putem mBanking aplikacije na mobilnom telefonu

NBS IPS QR