Ovlašćeni Servis doo
Gavrila Popovića 11, 11050, Beograd
☎ 069/3467-928

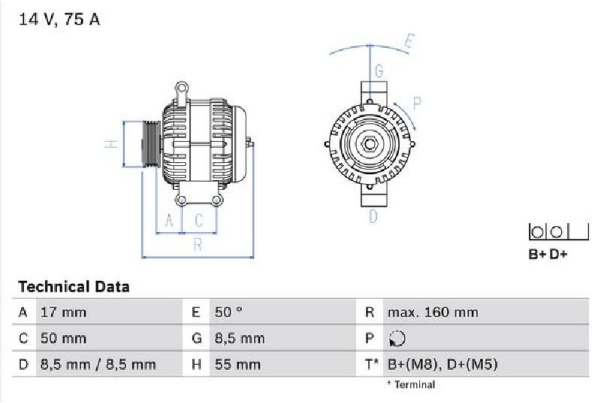

Kategorija: Elektro sistem

Alternator BOSCH 0 986 049 081

Šifra proizvoda: IC-D1F515
Cena: 44065.44 RSD
*u cenu je uračunat PDV

Alternator (14V, 75A) odgovara: FIAT 500, DOBLO, DOBLO/MINIVAN, FIORINO, FIORINO/MINIVAN, GRANDE PUNTO, IDEA, PALIO, PANDA, PUNTO, PUNTO EVO, QUBO, SIENA, STRADA 1.1-1.4LPG 04.96-

Napon: 14.0 V | Struja punjenja: 75.0 A | Remenica: Da | Broj kanala: 5.0 kom | Dimenzija: 54.5 mm | Neto realizacija palube: 12.0 V | Servo kočnice: Ne | Šifra proizvoda: IC-D1F515

OE Šifre

DRA 0007	DELCO REMY
10221-18440	DENSO
102211-8230	DENSO
102211-8430	DENSO
102211-8431	DENSO
MS102211-8430	DENSO
CA 1766 IR	HC-PARTS
8EL 738 161-001	HELLA
LRA 2266	LUCAS ELECTRICAL
LRA 2545	LUCAS ELECTRICAL

LRA02266	LUCAS ELECTRICAL
LRA02545	LUCAS ELECTRICAL
633 217 18	MAGNETI MARELLI
633 770 06	MAGNETI MARELLI
633 770 08	MAGNETI MARELLI
46 542 889	FIAT
46 843 091	FIAT
51 709 133	FIAT
51 714 794	FIAT
51 859 037	FIAT
46542889	LANCIA
51714794	LANCIA
51859037	LANCIA

Deklaracija

Model:	Alternator BOSCH 0 986 049 081 IC-D1F515
Naziv i vrsta robe:	Elektro sistem
Barkod:	0 986 049 081
Prava potrošača:	Zagarantovana sva prava potrošača po osnovu zakona o zaštiti potrošača.

Dimenzije i jedinice mere

Odštampaj uplatnicu

Ovlašćeni Servis doo
Gavrila Popovića 11, 11050, Beograd
☎ 069/3467-928

Online prodavnica
https://ovlasceniservis.com/

НАЛОГ ЗА УПЛАТУ

уплатилац

шифра плаћања: 189

валута: RSD

износ: = 44.065,44

сврха плаћања: Narudžbina IC-D1F515-ovlasceni

рачун примаоца: 160-6000001230117-63

прималац:
Ovlašćeni Servis doo
Gavrila Popovića 11, 11050, Beograd

модел

позив на број (одобрење): IC-D1F515-ovlasceni

NBS IPS QR

потпис уплатиоца

место и датум пријема

датум валуте

ili

Skeniraj QR code i plati putem mBanking aplikacije na mobilnom telefonu

NBS IPS QR