Ovlašćeni Servis doo
Bulevar JNA 172, 11010, Beograd
☎ 069/3467-928

Online prodavnica
https://ovlasceniservis.com/

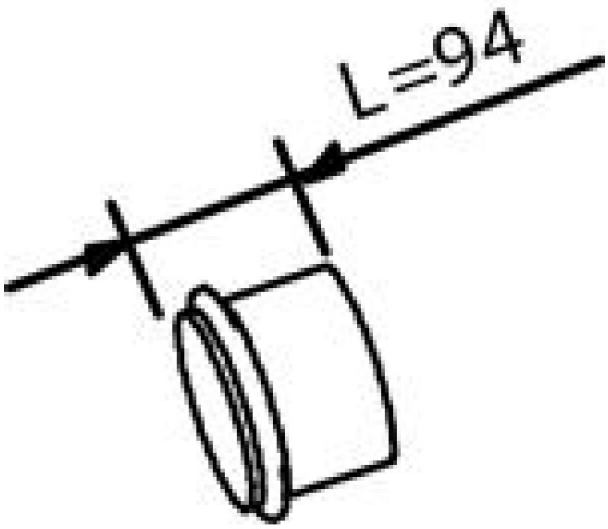

Kategorija: Izduvni sistem

Izduvna cev DINEX DIN80780

Šifra proizvoda: IC-9B47E4
Cena: 7092.59 RSD
*u cenu je uračunat PDV

DINEX cijevi Kraj VOLVO

Mesto ugradnje: sredina | Dužina: 95.0 mm | Šifra proizvoda: IC-9B47E4

OE Šifre

80780	ARTNR_Z_TCD
26225709400	WINKLER
1626 484	VOLVO

Deklaracija

Model:	Izduvna cev DINEX DIN80780 IC-9B47E4
Naziv i vrsta robe:	Izduvni sistem
Barkod:	DIN80780
Prava potrošača:	Zagarantovana sva prava potrošača po osnovu zakona o zaštiti potrošača.

Dimenzije i jedinice mere

Ovlašćeni Servis doo
Bulevar JNA 172, 11010, Beograd
☎ 069/3467-928

Online prodavnica
https://ovlasceniservis.com/

Odštampaj uplatnicu

НАЛОГ ЗА УПЛАТУ

уплатилац

шифра плаћања: 189

валута: RSD

износ: = 7.092,59

сврха плаћања: Narudžbina IC-9B47E4-ovlasceni

рачун примаоца: 160-6000001230117-63

прималац:
Ovlašćeni Servis doo
Bulevar JNA 172, 11010, Beograd

модел

позив на број (одобрење): IC-9B47E4-ovlasceni

потпис уплатиоца

NBS IPS QR

место и датум пријема

датум валуте

ili

Skeniraj QR code i plati putem mBanking aplikacije na mobilnom telefonu

Ovlašćeni Servis doo
Bulevar JNA 172, 11010, Beograd
☎ 069/3467-928

Online prodavnica
https://ovlasceniservis.com/

NBS IPS QR